FICHE TECHNIQUE

DENOMINATION

Dérouleur papier WC, gamme OVER

Design : Efrem Bonacina e Giovanni Moro

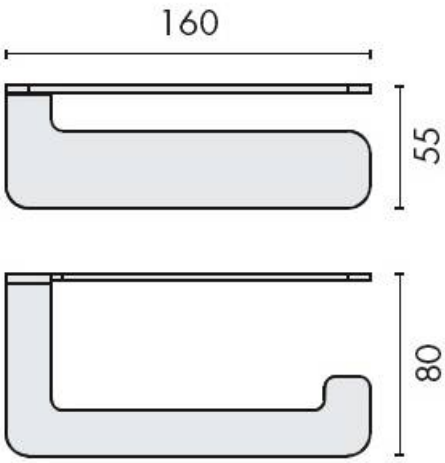

MARQUE

COLOMBO DESIGN

REFERENCE

B7008-SS

CARACTERISTIQUES

- Inox 316
- Fixation par adhésif double face

Matériaux : Inox AISI 316

Finition : Brossé

Euxos - 12 Avenue Louis Blériot - 95740 Frépillon - France
Pour toute assistance, merci de nous contacter :
Tél. : 01 41 83 24 00 - E-mail: information@euxos.com