DENOMINATION

Paire de béquilles ROBOTRE sur rosace ronde, à sous construction avec ressort de rappel, fixation renforcée

Design : Colombo Design

FICHE TECHNIQUE

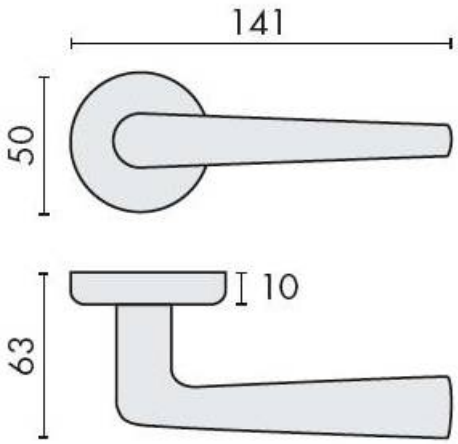

MARQUE

COLOMBO DESIGN

REFERENCE

CD91RSB7 HD-CM

CARACTERISTIQUES

- Béquille double sur rosace à sous construction avec ressort de rappel
- Rosace BR
- Cromall® traité multicouche
- Mécanisme à définir
- Rosaces de fonction (voir "Accessoires")

Matériaux : Cromall

Finition : Mat

Couleur : Chromé

Norme : Norme EN 1906

Euxos - 12 Avenue Louis Blériot - 95740 Frépillon - France
Pour toute assistance, merci de nous contacter :
Tél. : 01 41 83 24 00 - E-mail: information@euxos.com