FICHE TECHNIQUE

DENOMINATION

Paire de béquilles M 19 mm, montée sur rosace ovale fine de 4 mm à sous construction aluminium, avec roulement à billes, offrant 2 points de fixations permettant la pose de vis traversantes

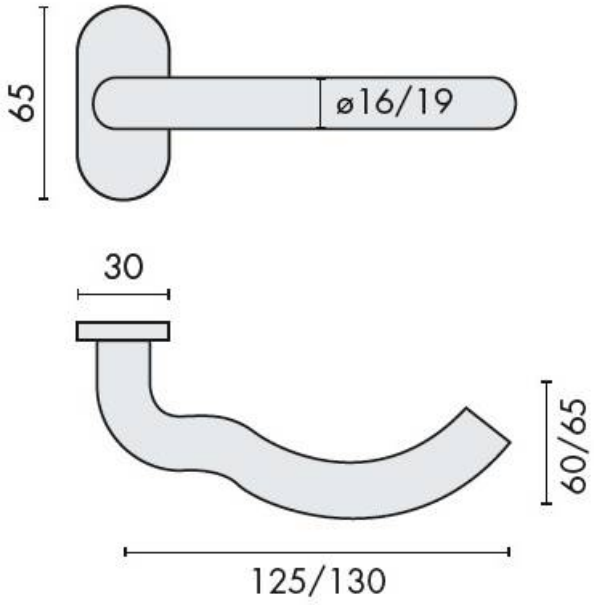

MARQUE

d line™

REFERENCE

CARACTERISTIQUES

- Béquille double montée sur roulement rnà billes, fixation vis traversantes
- Inox brossé 316 tube plein
- Rosace épaisseur 4 mm à sous construction aluminium

Euxos - 12 Avenue Louis Blériot - 95740 Frépillon - France
Pour toute assistance, merci de nous contacter :
Tél. : 01 41 83 24 00 - E-mail: information@euxos.com