FICHE TECHNIQUE

DENOMINATION

Sèche-mains électrique, automatique, 230V, 50Hz

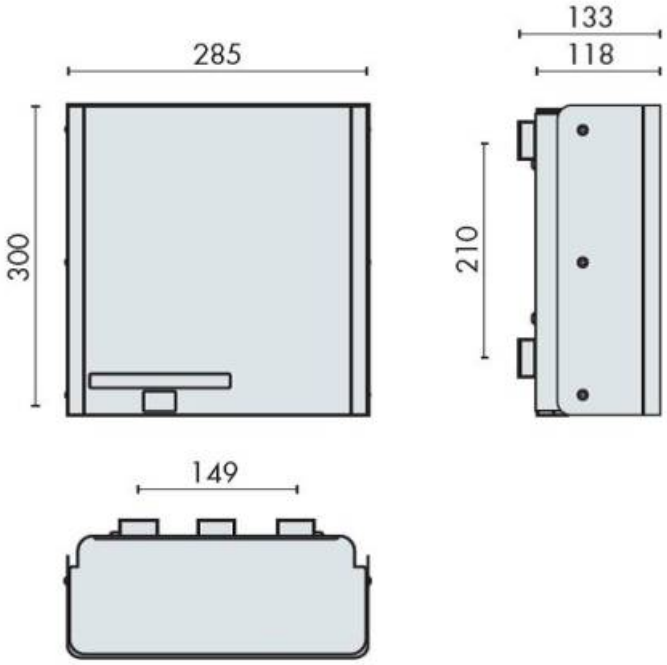

MARQUE

d line™

REFERENCE

14.7082.02.010

CARACTERISTIQUES

- Inox AISI 316, grain 320
- 220 V, 50 Hz, 110-1150 W
- Niveau sonore 60 - 80 dBA
- Hauteur 300 mm
- Sur demande : Inox poli Brillant

Matériaux : Inox AISI 316, Grain 320

Finition : Brossé

Euxos - 12 Avenue Louis Blériot - 95740 Frépillon - France
Pour toute assistance, merci de nous contacter :
Tél. : 01 41 83 24 00 - E-mail: information@euxos.com