DENOMINATION

Bouton fixe déporté sur plaque LOGINOX pour cylindre A2P**, à sous construction métallique, bouton réversible, fixation invisible par vis traversantes, entraxe 195 mm.

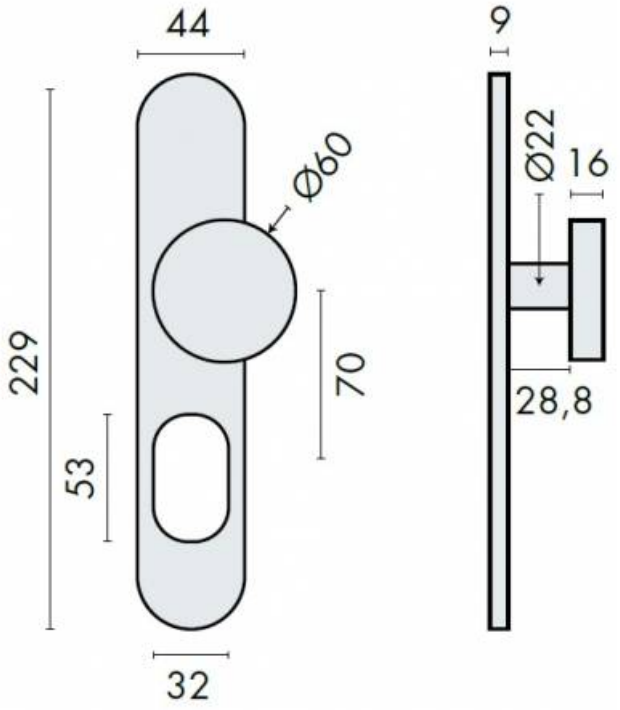

FICHE TECHNIQUE

MARQUE

EXS

REFERENCE

LG 0411 A2P SS

CARACTERISTIQUES

- Inox
- Sous construction métallique
- Bouton réversible
- Fixation invisible par vis traversantes, entraxe 195 mm

Matériaux : Inox

Finition : Brossé

Euxos - 12 Avenue Louis Blériot - 95740 Frépillon - France
Pour toute assistance, merci de nous contacter :
Tél. : 01 41 83 24 00 - E-mail: information@euxos.com