DENOMINATION

Porte rouleau papier WC de réserve Ø 14 mm, sur rosace Ø 50 mm, en applique

FICHE TECHNIQUE

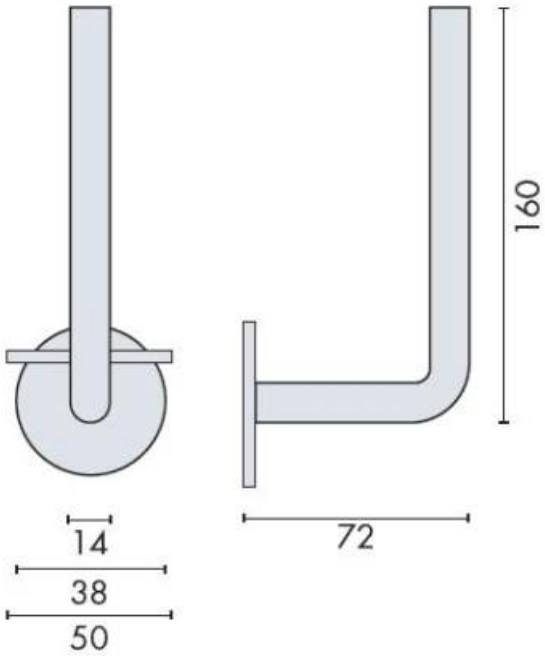

MARQUE

d line™

REFERENCE

14.7062.02.016

CARACTERISTIQUES

- Inox AISI 316, grain 320
- Sur demande : Inox poli Brillant

Matériaux : Inox AISI 316, Grain 320

Finition : Brossé

Euxos - 12 Avenue Louis Blériot - 95740 Frépillon - France
Pour toute assistance, merci de nous contacter :
Tél. : 01 41 83 24 00 - E-mail: information@euxos.com