FICHE TECHNIQUE

DENOMINATION

Electro-verrou à rupture de courant 1/2 tour, axe 25 mm chabbat, sans carré de poignée.

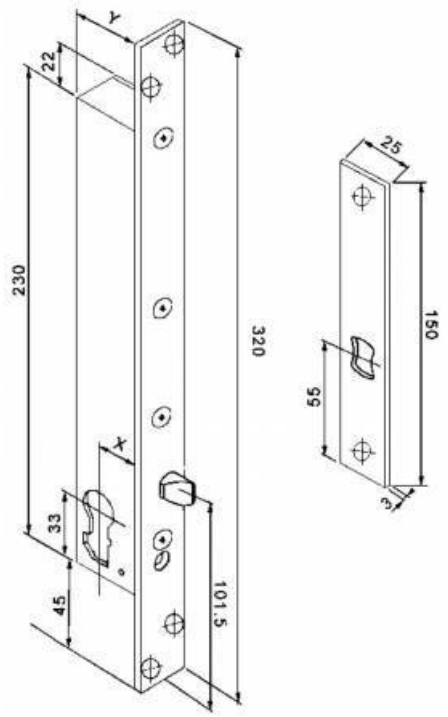

MARQUE

OPERA
OPERATING ACCESS

REFERENCE

25910-25C

CARACTERISTIQUES

- Empennage assurée grâce au 1/2 tour sans risque de surchauffe de la bobine
- Modèle à rupture
- Montage dans l'huisserie ou dans la porte
- 1/2 tour réversible

Euxos - 12 Avenue Louis Blériot - 95740 Frépillon - France
Pour toute assistance, merci de nous contacter :
Tél. : 01 41 83 24 00 - E-mail: information@euxos.com