DENOMINATION

FICHE TECHNIQUE

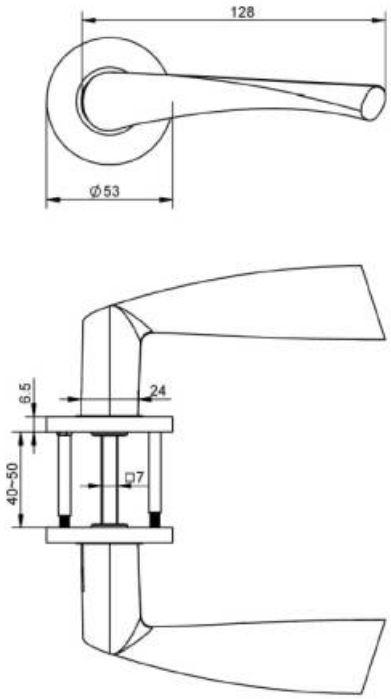

MARQUE

EXS

REFERENCE

EXS 1.12

CARACTERISTIQUES

- Fixation invisible par vis traversantes, entraxe 38 mm
- Sous construction acier inoxydable
- Douille pour vis traversantes pré-montées
- Sous construction et rosaces de propreté filetées
- Rosace épaisseur : 6,5mm

Matériaux : Inox

Finition : Brossé

Norme : Norme EN 1906

Euxos - 12 Avenue Louis Blériot - 95740 Frépillon - France
Pour toute assistance, merci de nous contacter :
Tél. : 01 41 83 24 00 - E-mail: information@euxos.com