DENOMINATION

Paire de béquilles U 16 mm, sur rosaces d'épaisseur 10 mm à sous construction inox avec ressort de rappel, offrant 2 points de fixations permettant la pose de vis traversantes

FICHE TECHNIQUE

MARQUE

TONIC LINE
FULL STAINLESS STEEL

REFERENCE

TL0205

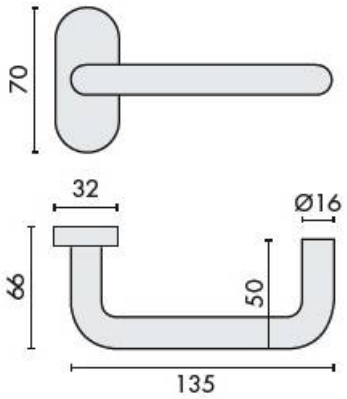

CARACTERISTIQUES

- Béquille double avec ressort de rappel
- Inox brossé 304
- Rosace épaisseur 10 mm à sous construction inox

Matériaux : Inox AISI 304

Finition : Brossé

Euxos - 12 Avenue Louis Blériot - 95740 Frépillon - France
Pour toute assistance, merci de nous contacter :
Tél. : 01 41 83 24 00 - E-mail: information@euxos.com