DENOMINATION

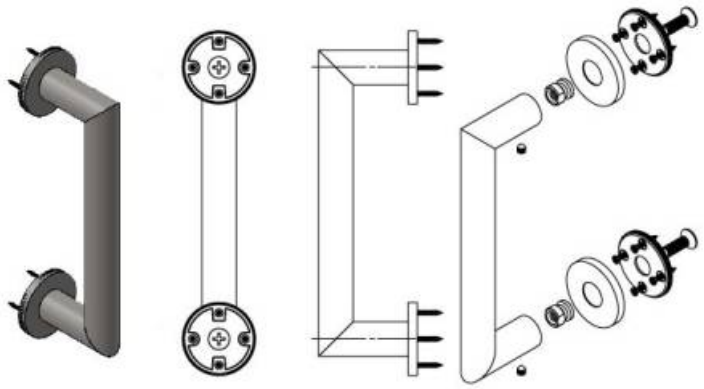

FICHE TECHNIQUE

MARQUE

EXS

REFERENCE

EXS 5.99-EP

CARACTERISTIQUES

- Montage traversant
- simple ou double
- Fixation non fourni

Matériaux : Inox

Finition : Mat

Couleur : Noir

Euxos - 12 Avenue Louis Blériot - 95740 Frépillon - France
Pour toute assistance, merci de nous contacter :
Tél. : 01 41 83 24 00 - E-mail: information@euxos.com