DENOMINATION

Béquille de fenêtre PRIUS sur rosace ovale, fournie sans mécanisme DK

Design : Marco Acerbis

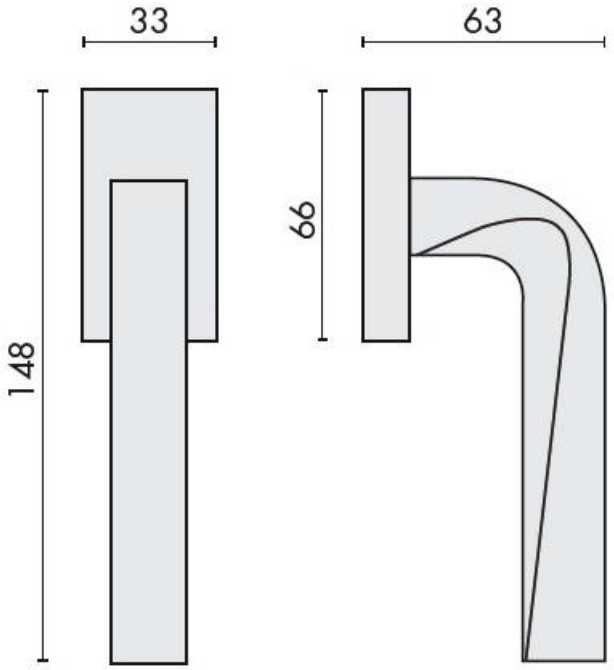

FICHE TECHNIQUE

MARQUE

COLOMBO DESIGN

REFERENCE

MA12DK/SM-CR

CARACTERISTIQUES

- Laiton traité multicouche
- Rosace épaisseur 10 mm
- Mécanisme à définir (réf. DK 40/45/50 mm)

Matériaux : Laiton

Finition : Brillant

Couleur : Chromé

Euxos - 12 Avenue Louis Blériot - 95740 Frépillon - France
Pour toute assistance, merci de nous contacter :
Tél. : 01 41 83 24 00 - E-mail: information@euxos.com