FICHE TECHNIQUE

DENOMINATION

Kit de transformation carré 8/7 mm pour vis traversantes,pour rosace Ø 50 mm ép 10mm avec ressort de rappel

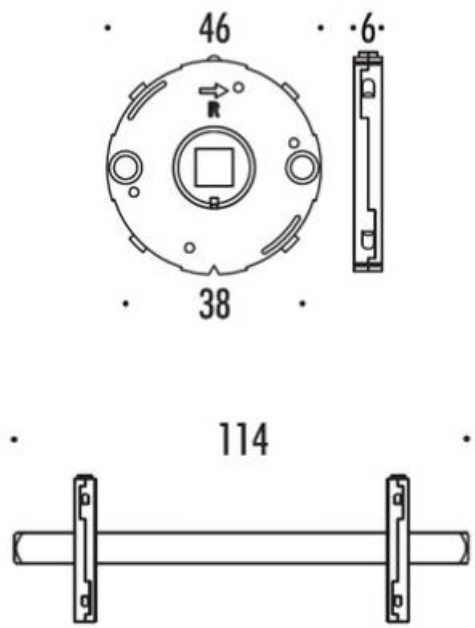

MARQUE

COLOMBO DESIGN

REFERENCE

TRASFORM7-D50M

CARACTERISTIQUES

- Rosaces : 6 mm x 46 mm x 38 mm
- Carré : longueur 114 mm
- Carré de 7 mm

Euxos - 12 Avenue Louis Blériot - 95740 Frépillon - France
Pour toute assistance, merci de nous contacter :
Tél. : 01 41 83 24 00 - E-mail: information@euxos.com