DENOMINATION

Rosace intérieure pour protecteur de cylindre A2P**

Design : Colombo Design

FICHE TECHNIQUE

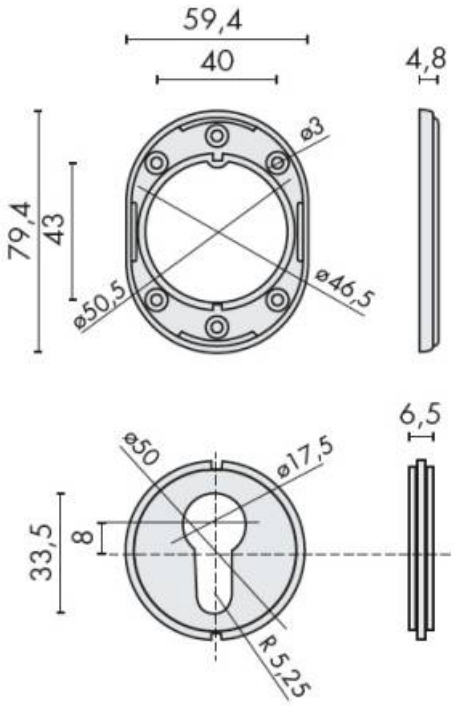

MARQUE

COLOMBO DESIGN

REFERENCE

PB01/PB08-CM

CARACTERISTIQUES

- Laiton traité multicouche

Matériaux : Laiton

Finition : Mat

Couleur : Chromé

Euxos - 12 Avenue Louis Blériot - 95740 Frépillon - France
Pour toute assistance, merci de nous contacter :
Tél. : 01 41 83 24 00 - E-mail: information@euxos.com