DENOMINATION

Paire de béquilles TOOL sur rosace ronde, à sous construction avec ressort de rappel

Design : Michele De Lucchi

FICHE TECHNIQUE

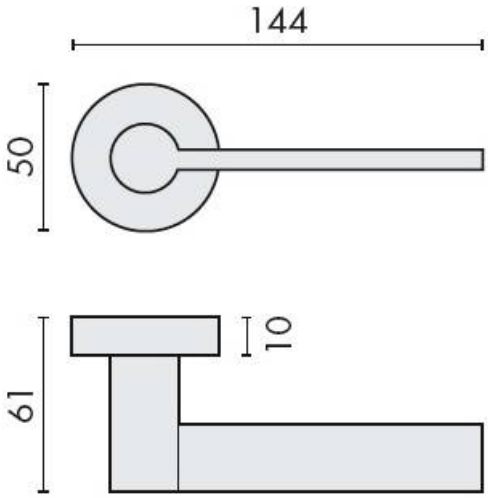

MARQUE

COLOMBO DESIGN

REFERENCE

MD11RSB7-CR

CARACTERISTIQUES

- Béquille double sur rosace à sous construction avec ressort de rappel
- Rosace BC
- Laiton traité multicouche
- En option : disponible en version HD
- En option : Rosace ép. 6,5 mm
- Rosaces de fonction (voir "Accessoires")

Matériaux : Laiton

Finition : Brillant

Couleur : Chromé

Norme : Norme EN 1906

Euxos - 12 Avenue Louis Blériot - 95740 Frépillon - France
Pour toute assistance, merci de nous contacter :
Tél. : 01 41 83 24 00 - E-mail: information@euxos.com